ЛП-П0501БММ-800Л(П).00.00.000 СЗ

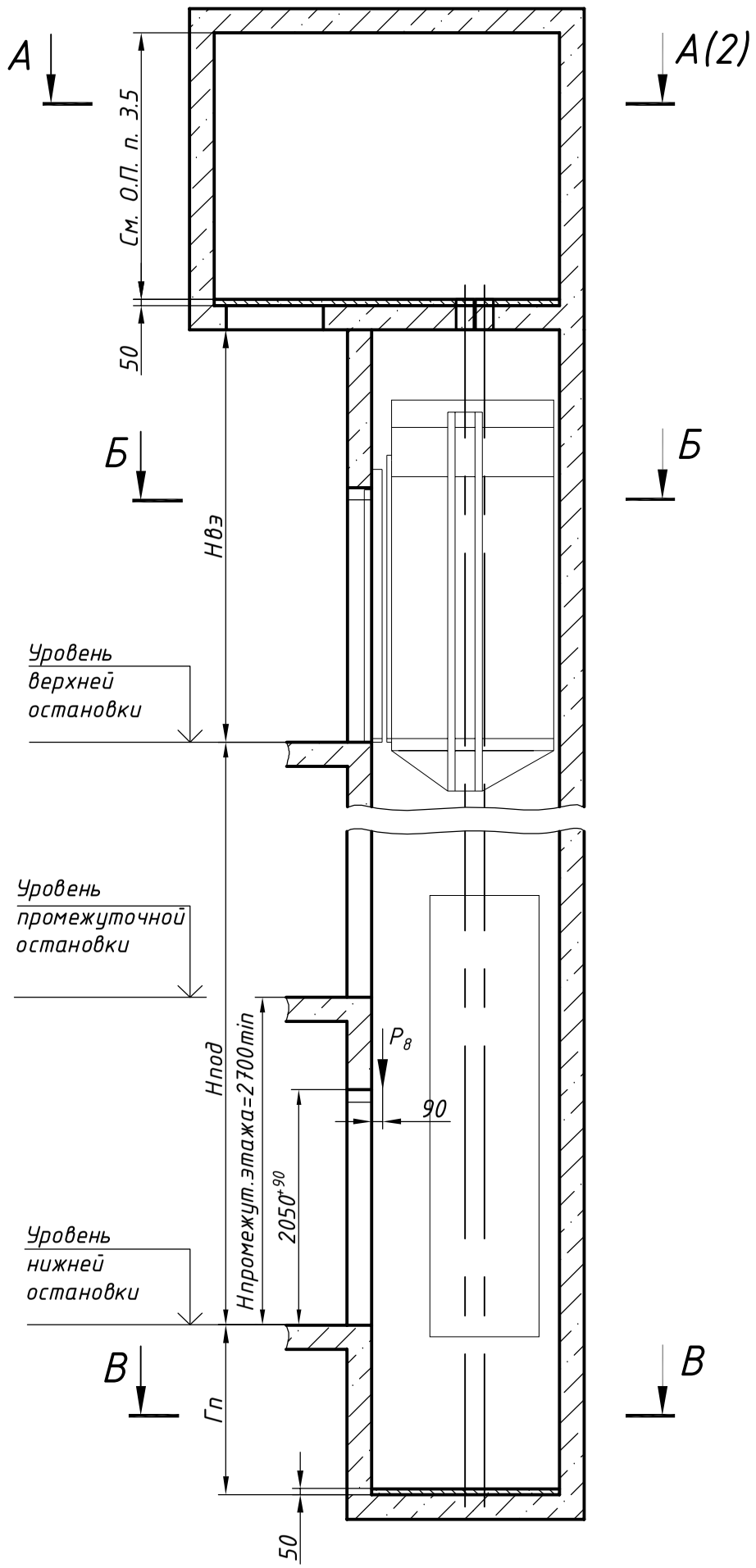

План шахты Б-Б

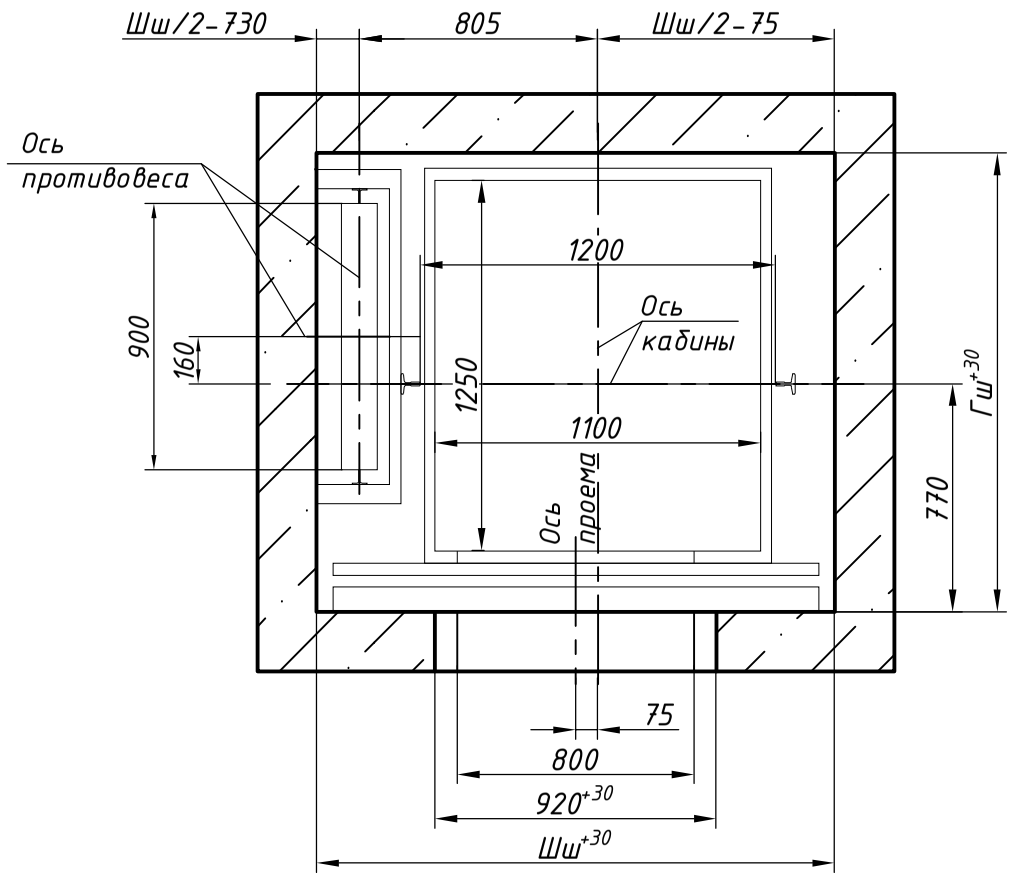

План приямка В-В

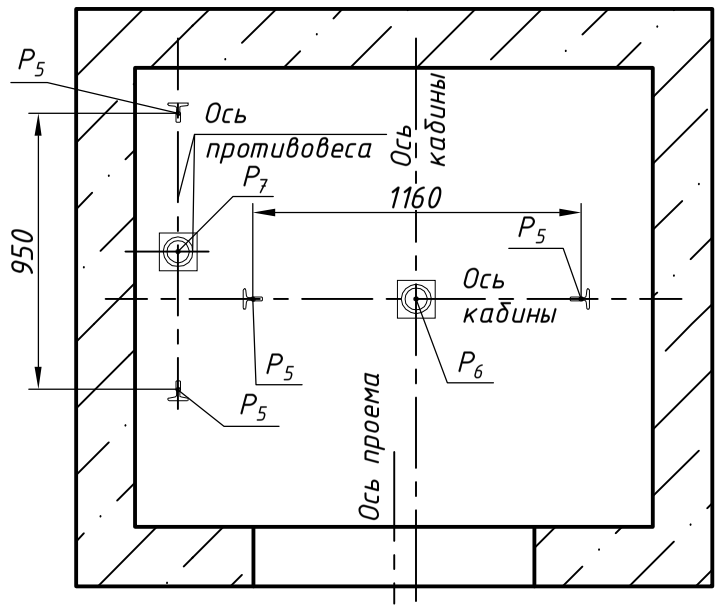

Размеры шахты (в свету)

Параметр		Значение	
		min	max
Ширина шахты Шш, мм		1700	2100
Глубина шахты Гш, мм		1550	2300
Глубина приямка Гп, мм	скорость 1,0 м/с	1100	1500
	скорость 1,6 м/с	1250	1700
Высота верхнего этажа Нвэ, мм	скорость 1,0 м/с	3600	-
	скорость 1,6 м/с	3750	-
Высота подъема Нпод, мм	скорость 1,0 м/с	2700	60000
	скорость 1,6 м/с	2700	85000

1. Размеры без допусков - справочные.
2. Возможно правое расположение противовеса, см. зеркально относительно оси кабины.
3.* Данный чертеж должен рассматриваться только совместно с разделом "Общие положения" настоящего альбома.

Внимание! ПАО "КМЗ" вправе вносить изменения в данный чертеж без предварительного уведомления

Изм.	Лист	N докум.	Подп.	Дата
Разраб.		Тамбулатов		18.06.18
Пров.		Ревин		18.06.18
Т.контр.				
Н.контр.		Ревин		18.06.18
Утв.		Апальков		18.06.18

ЛП-П0501БММ-800Л(П).00.00.000 СЗ

Лифт пассажирский
Q=525 кг; V=1,0; 1,6 м/с
Кабина 1170(1100)х1334(1250)х2100
Дверь центрального открывания 800х2000
Задание на проектирование строительной части

Лит.	Масса	Масштаб
	—	1:50
Лист 1	Листов 2	

ПАО "КМЗ"

Перв. прим. | Справ. N° | Подп. и дата | Инв. N дубл. | Взам. инв. N | Подп. и дата | Инв. N подл.

Копировал | Формат

План машинного помещения А-А (1)

(возможно зеркальное расположение)

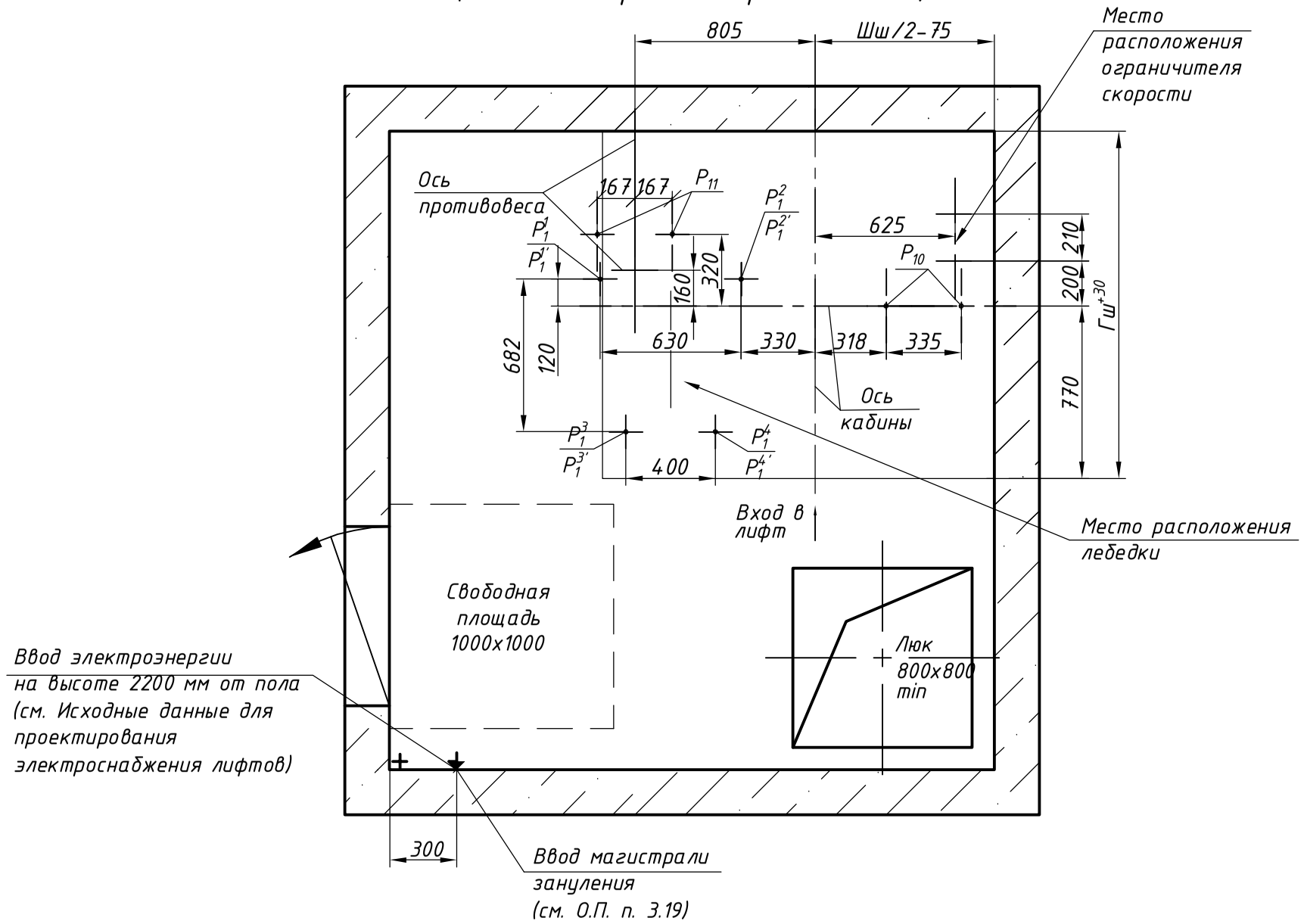

Расположение отверстий в плите перекрытия шахты

(возможно зеркальное расположение)

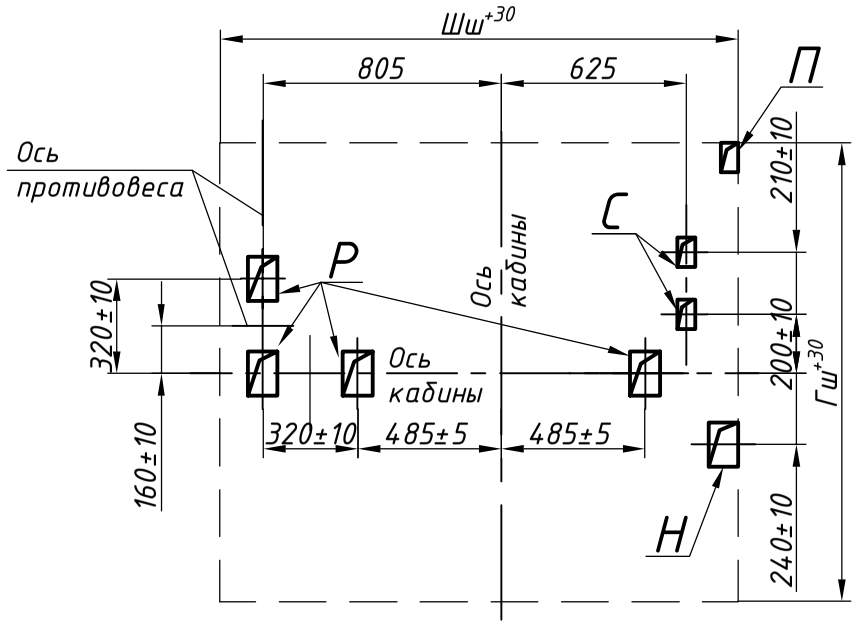

Нагрузки на строительную часть от лифтовой установки

Обозначение нагрузок	Величина нагрузки, Н	Схема действия сил	Примечание
P_1^1	5300	На опоры привода, см. А-А	Постоянные нагрузки
P_1^2	5900		
P_1^3	3000		
P_1^4	2770		
$P_1^{1'}$	13200		Кратко-временные нагрузки при посадке кабины на ловители
$P_1^{2'}$	10000		
$P_1^{3'}$	6600		
$P_1^{4'}$	7000		
P_2	1000	P_4, P_3, P_2 — **На детали крепления направляющих**	
P_3	800		
P_4	2000		
P_5^{**}	28000	На опоры направляющих на площадь 150х200 мм	Нагрузки, действующие разновременно и аварийно
P_6	22000	На буфер кабины на площадь 300х300 мм	
P_7	30000	На буфер противовеса на площадь 200х300 мм	
P_8	800	На детали крепления ДШ в плоскости стены	Постоянные нагрузки
Расчетная временная нагрузка на пол машинного помещения и крышку люка - 5000 Н/м^2			
** Нагрузка, возникающая при опирании направляющих, при высоте подъема 30 м и менее			
P_9	ГОСТ 24258-88	На средства подмащивания	Нагрузка при монтаже
P_{10}	4500	Подвеска тяговых канатов	
P_{11}	3800		
P_{11}^1	9000		При посадке кабины на ловители

Параметры отверстий в плите перекрытия шахты

Обозначение отверстия	Размер, мм	Количество	Назначение
Н	100х150	1	Для кабеля электроразводки
П	60х100	1	Для кабеля под освещение шахты
Р	100х150	4	Для канатов лебедки
С	60х100	2	Для каната ограничителя скорости